# 外形寸法及び動作範囲

P点：J5、J6の公差点

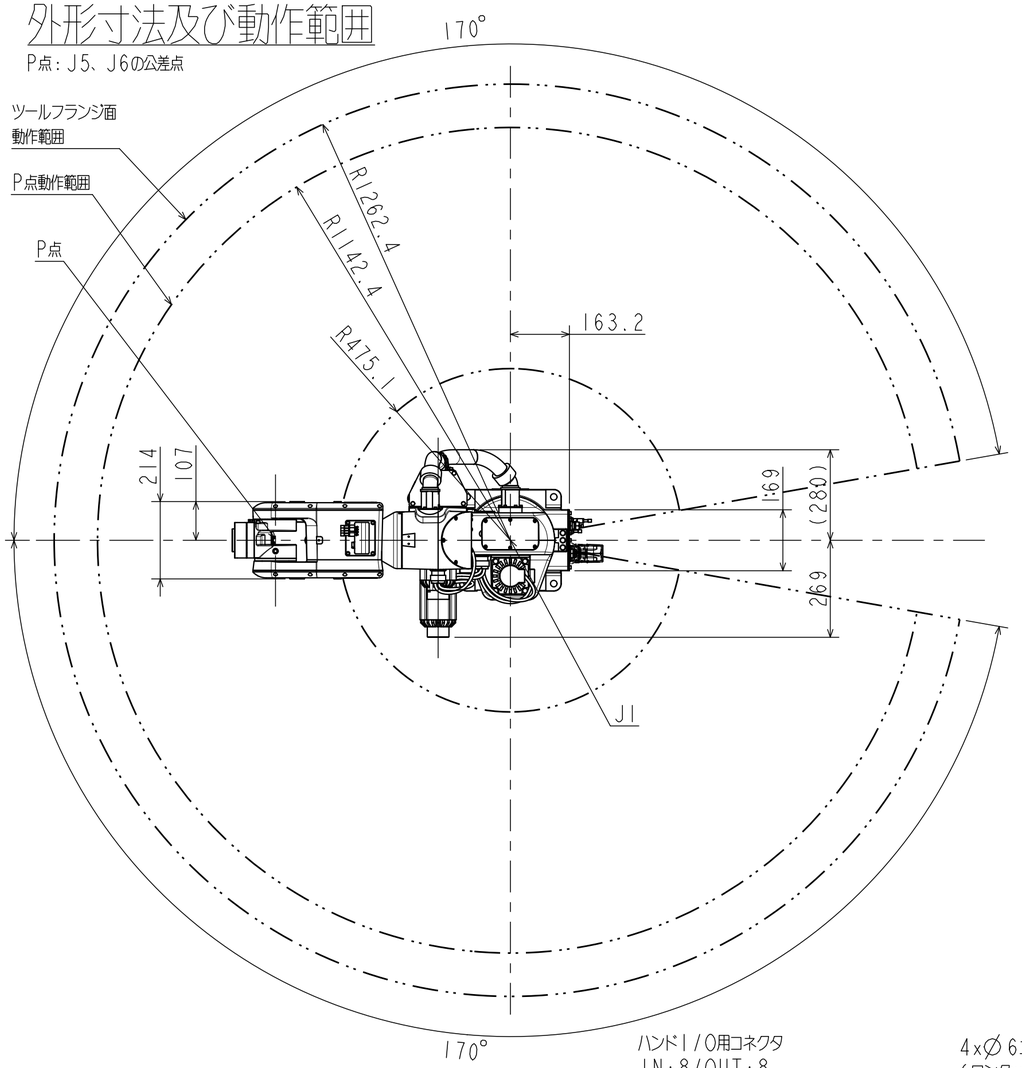


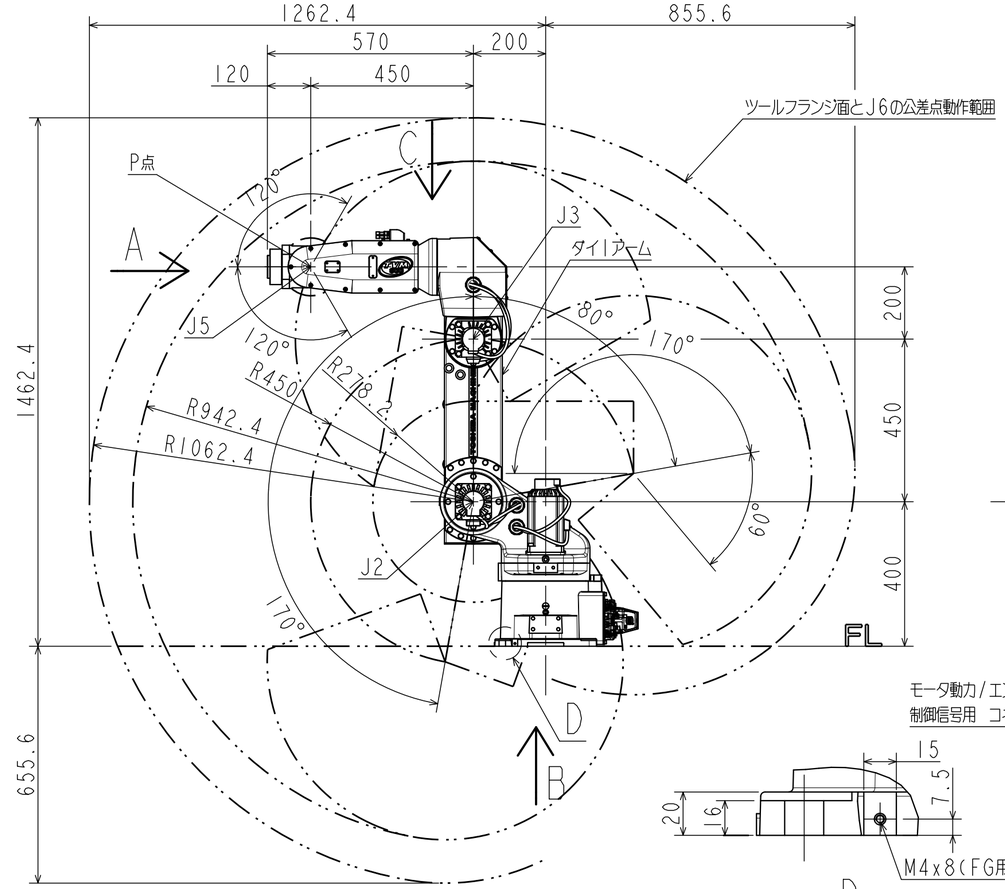


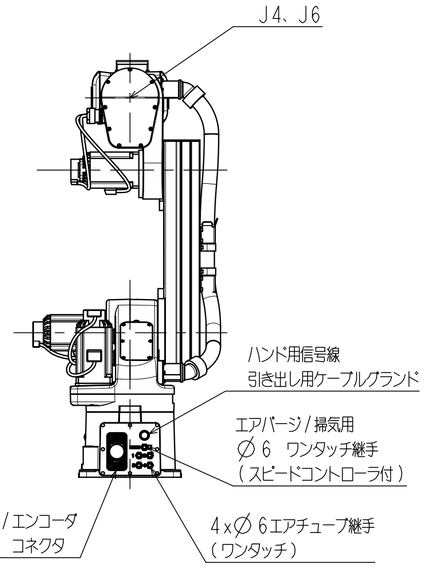


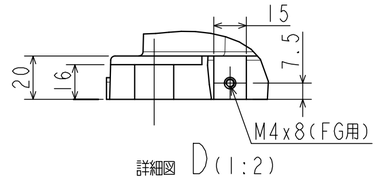


詳細図 D(1:2)

矢視 C (スケール1:4)

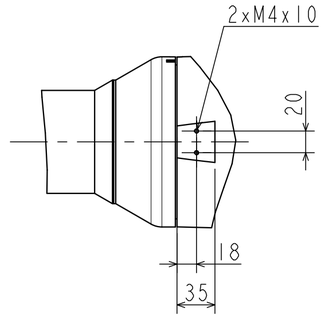


## ダイ1アーム T溝詳細 (スケール1:4)

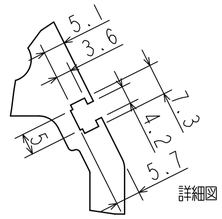


詳細図 E(1:1)

## ベース取付寸法

矢視 B (スケール1:4)

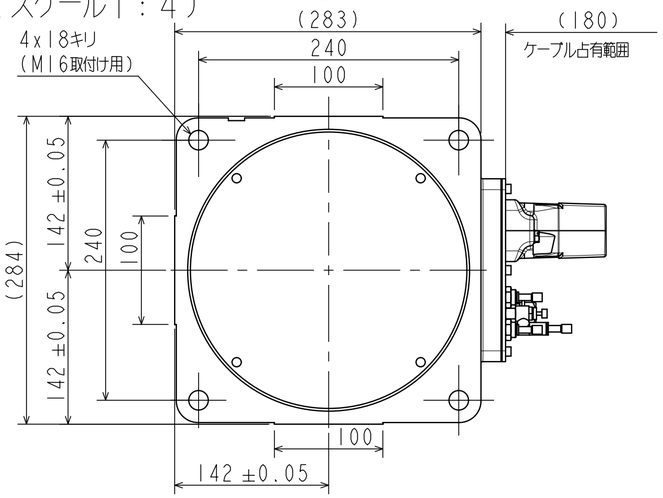


## ツール取付面詳細

矢視 A (スケール1:4)

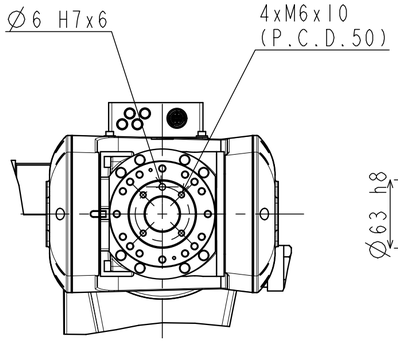


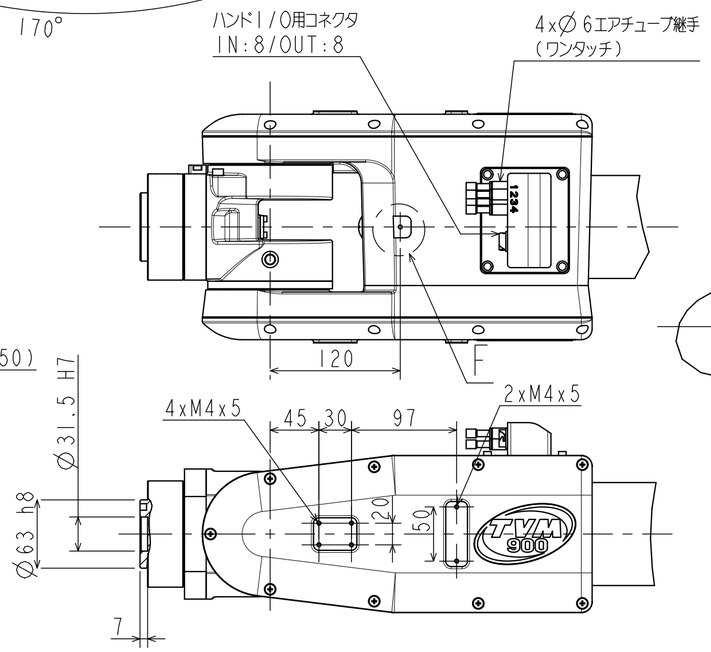


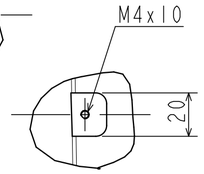


詳細図 F(1:2)

| 関節 | 動作範囲(deg) |
|---|---|
| J1 | ±170 |
| J2 | +170~-80 |
| J3 | +170~-60 |
| J4 | ±190 |
| J5 | ±120 |
| J6 | ±360 |

本図の姿勢はJ3のみ+90°、他軸は0°の場合

| | |
|---|---|
| 外形図<br>スケール1:12 | |
| TVM900 | |
| TOSHIBA MACHINE Co.,Ltd. | S-2NM84-1 |