外形寸法及び動作範囲

P点：J5、J6の公差点

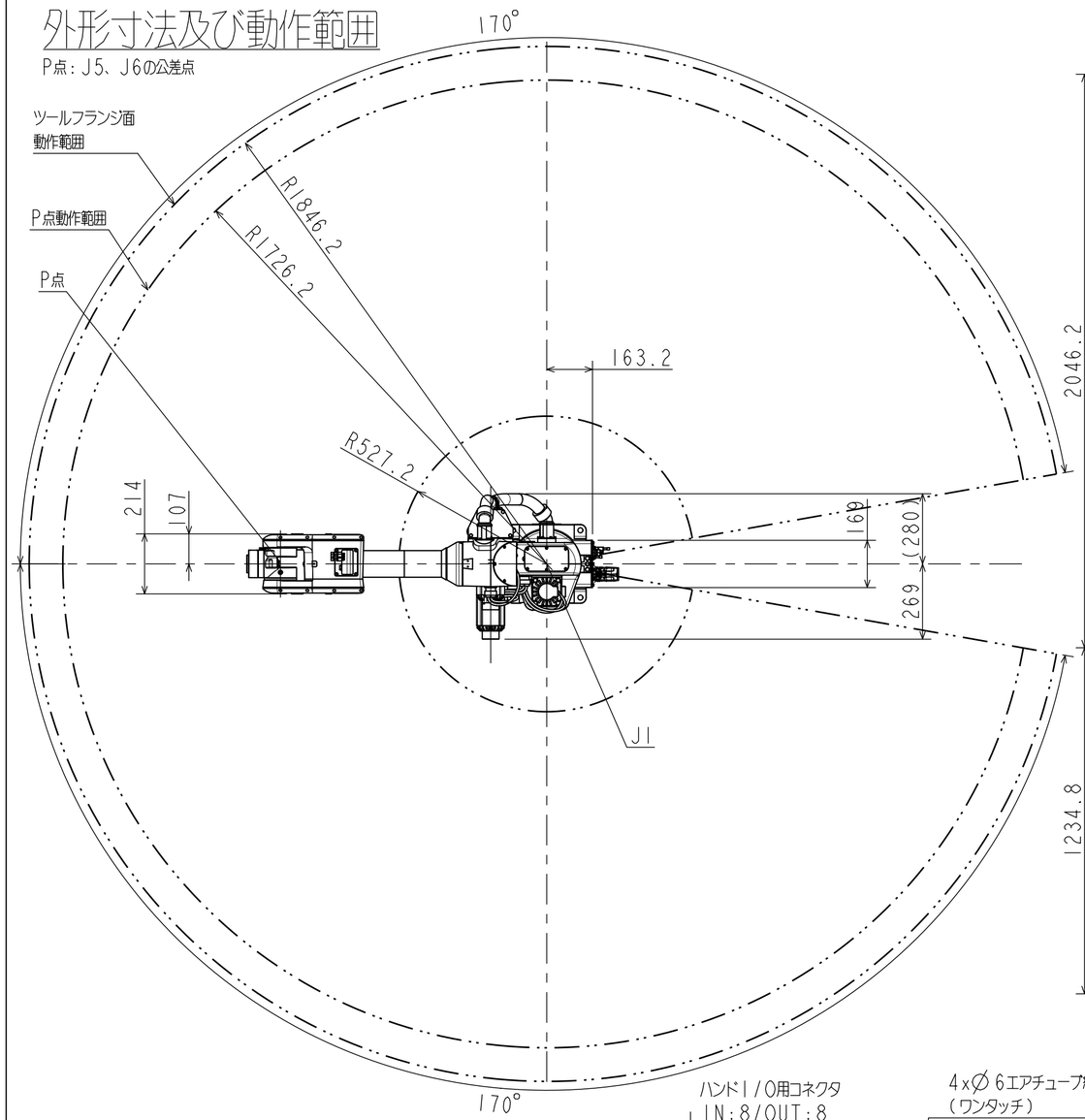

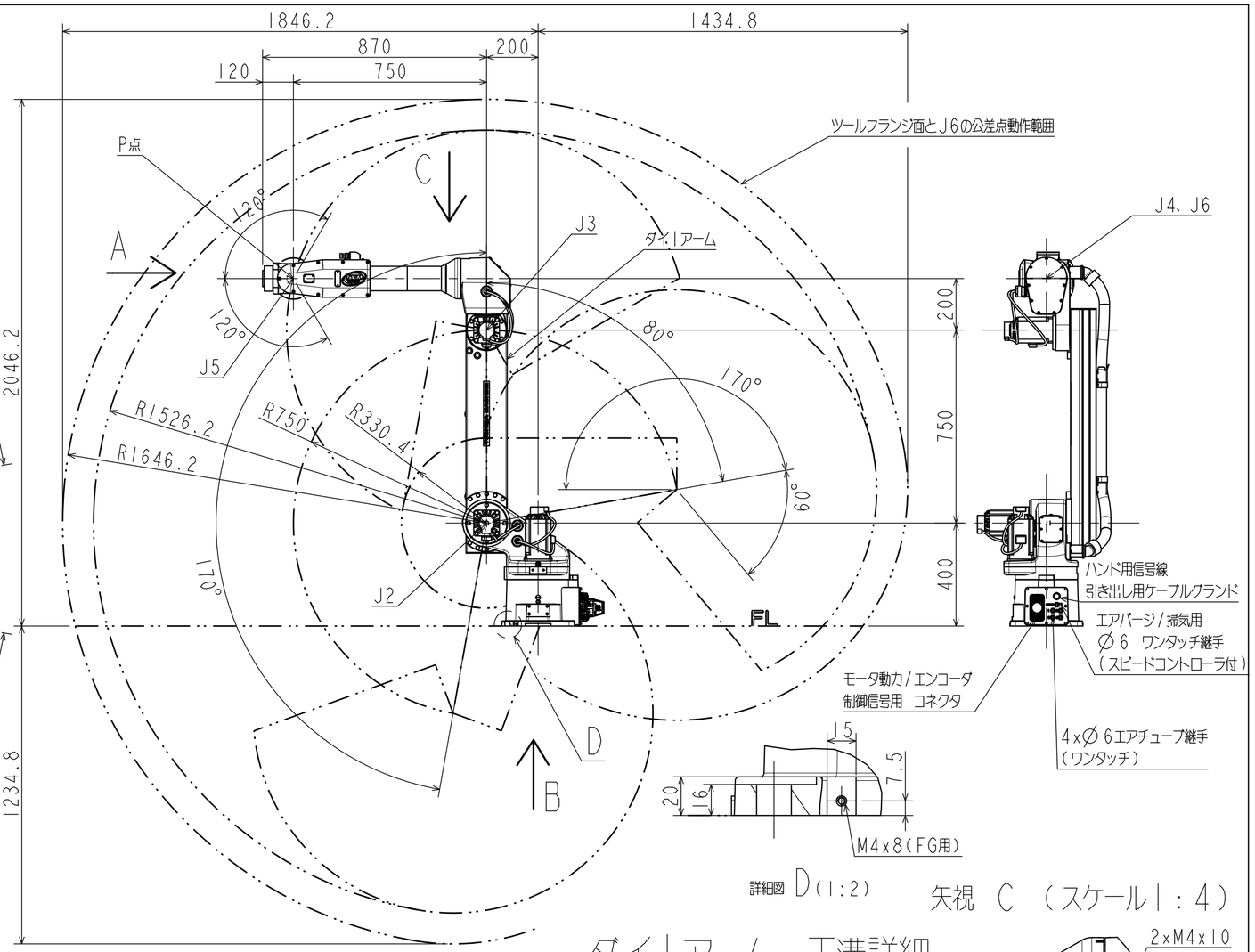

詳細図 D(1:2)

矢視 C (スケール1:4)

ダイIアーム T溝詳細

(スケール1:4)

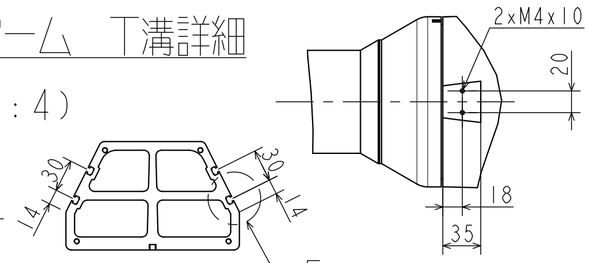

ツール取付面詳細

矢視 A (スケール1:4)

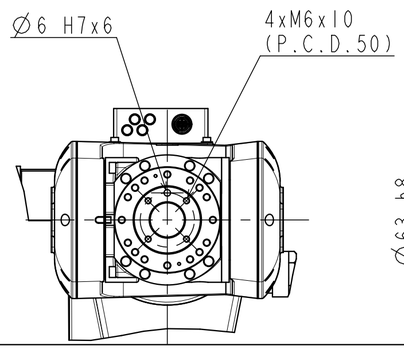

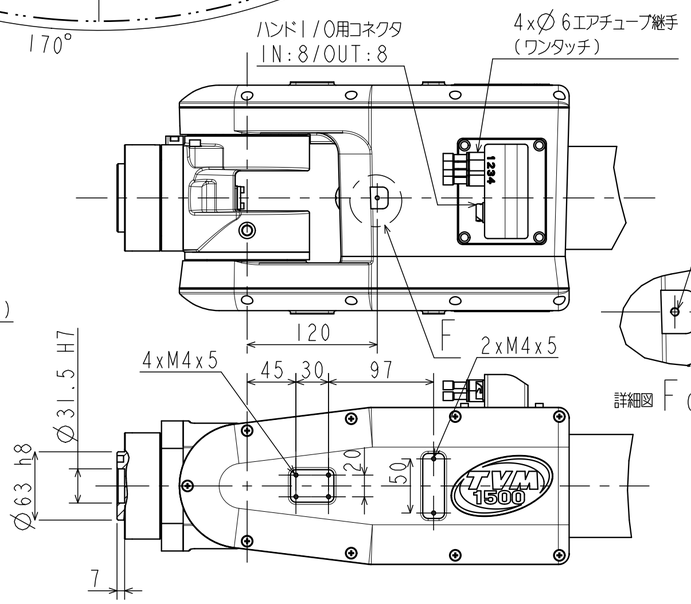

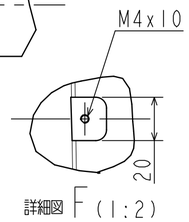

詳細図 F(1:2)

ベース取付寸法

矢視 B (スケール1:4)

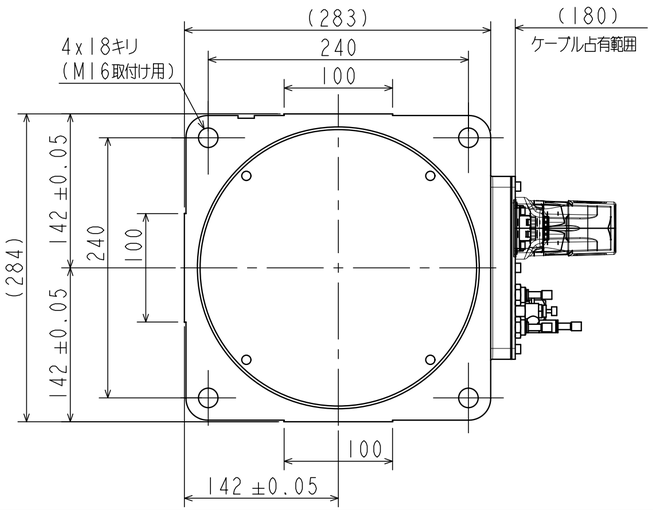

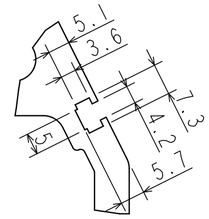

詳細図 E(1:1)

関節	動作範囲(deg)
J1	±170
J2	+170~-80
J3	+170~-60
J4	±190
J5	±120
J6	±360

本図の姿勢はJ3のみ+90°、他軸は0°の場合

外形図 スケール1:15	
TVM1500	
TOSHIBA MACHINE Co.,Ltd.	S-2NM86-1