外形寸法及び動作範囲

P点：J5、J6の公差点

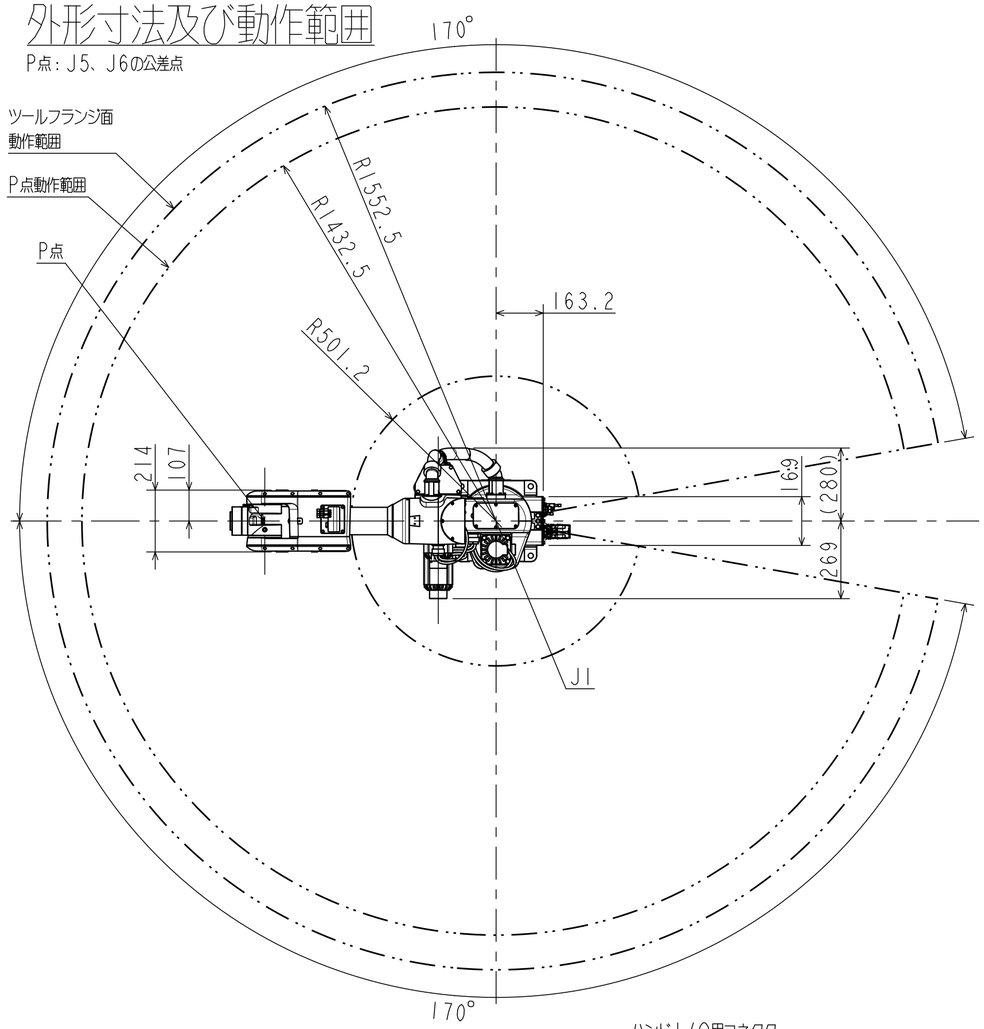

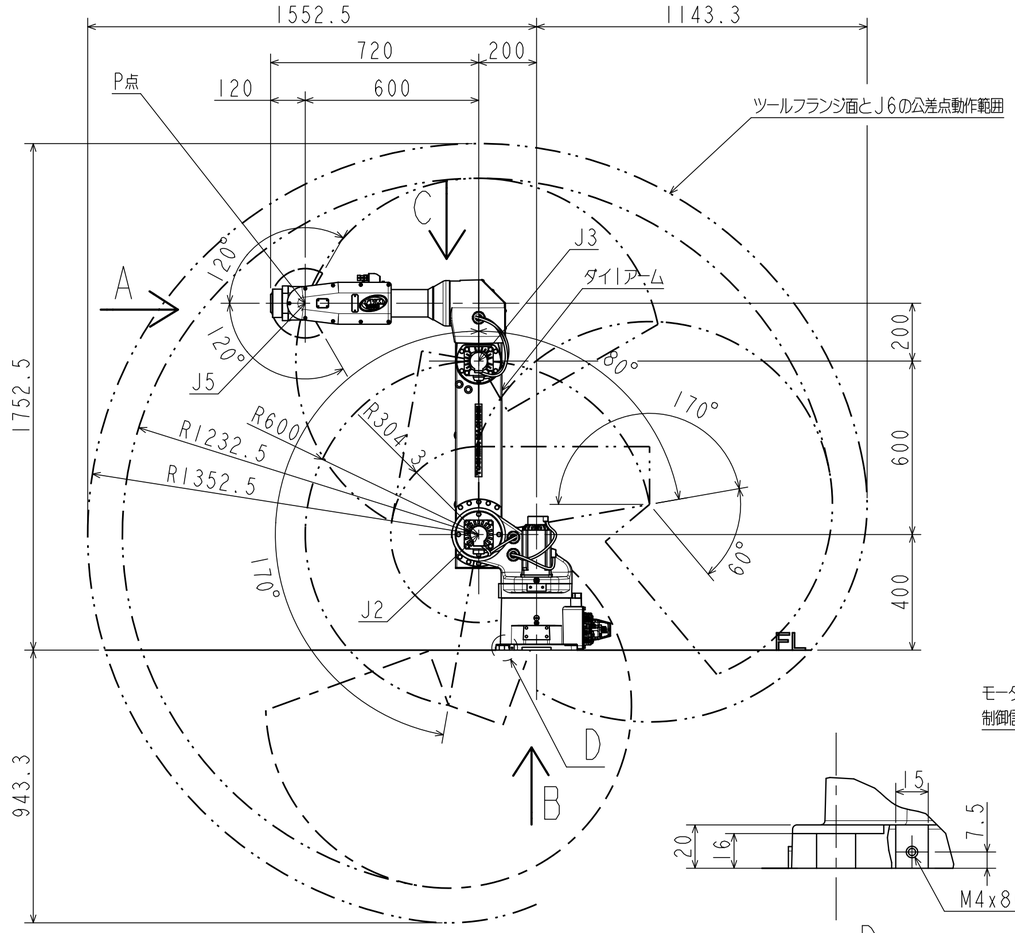

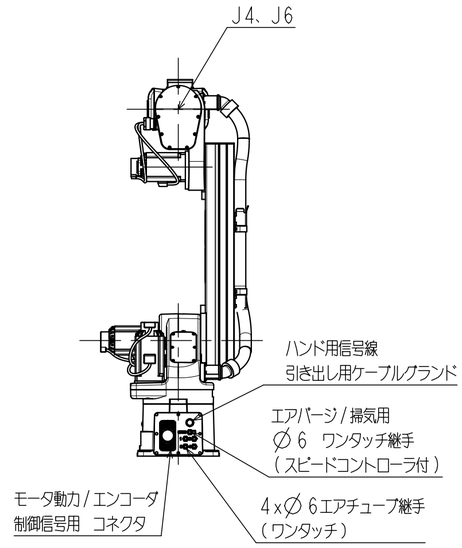

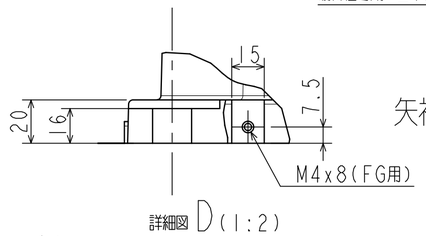

矢視 C (スケール1:4)

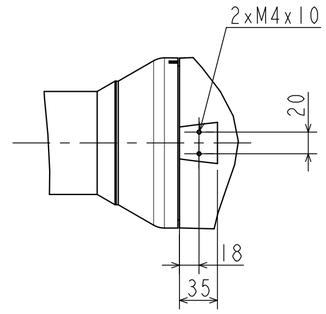

ダイアーム T溝詳細 (スケール1:4)

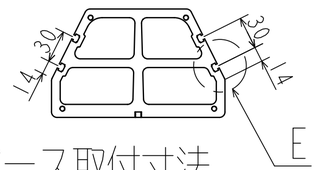

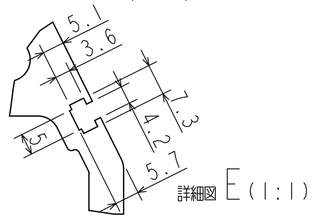

ベース取付寸法

矢視 B (スケール1:4)

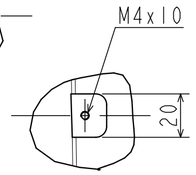

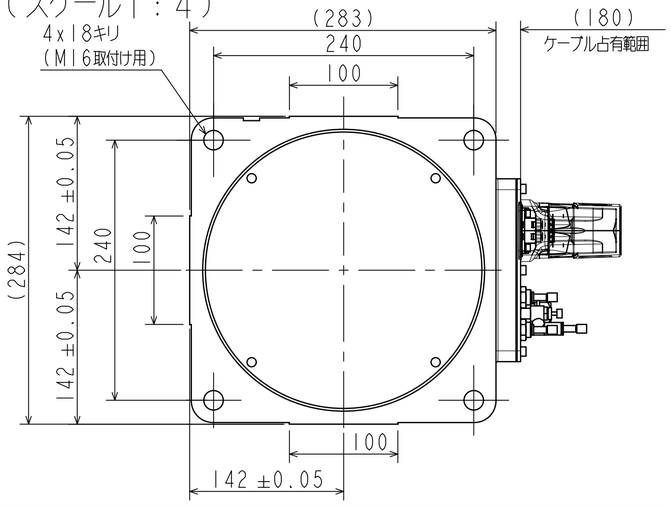

ツール取付面詳細

矢視 A (スケール1:4)

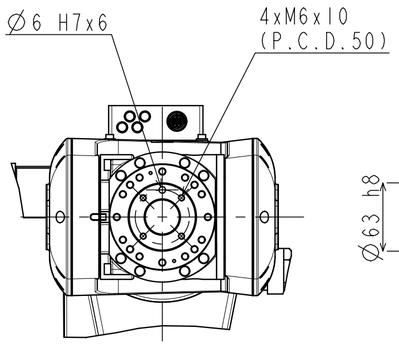

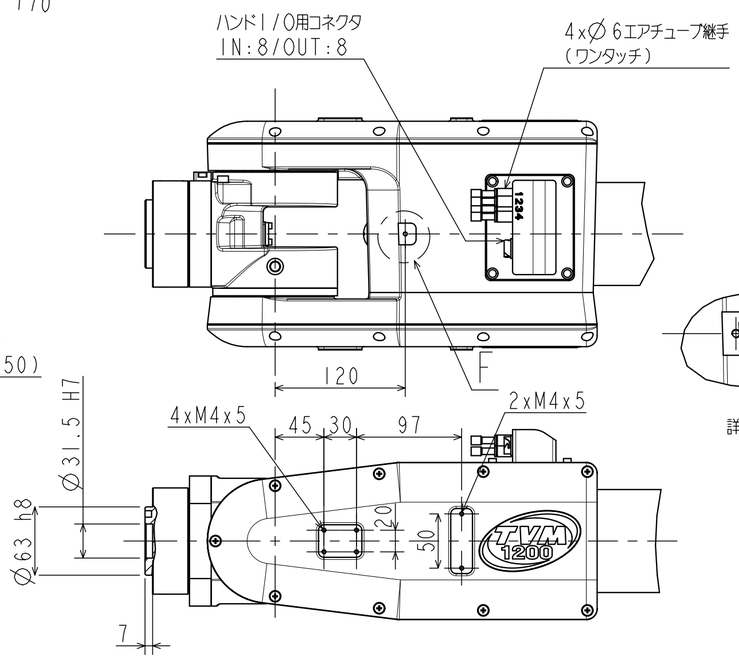

関節	動作範囲(deg)
J1	±170
J2	+170~-80
J3	+170~-60
J4	±190
J5	±120
J6	±360

本図の姿勢はJ3のみ+90°、他軸は0°の場合

外形図 スケール1:15	
TVM1200	
TOSHIBA MACHINE Co.,Ltd.	S-2NM85-1